VÝPIS OKEN

OZN.	SCHÉMA	POPIS	POČET 1.PP	1.NP	2.NP	CELKEM
O 04	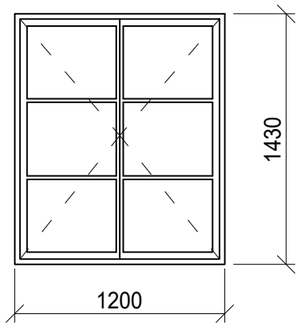	**SO02** **Okno dvoukřídlé, dřevěné** **Provedení: Rám dřevěný, povrchová úprava nátěr v odstínu světlého dřeva (konkrétní RAL odstín bude upřesněn s prováděcí firmou)** **Rozměr: 1200 × 1430 mm** **Zasklení: Energeticky úsporné dvojsklo** **Tepelné parametry: Uw = 1,2 W/m²K** **Kování: celoobvodové, klika** **Doplňky: Na skla budou z vnitřní i vnější strany nalepeny dekorační příčky (tzv. nalepovací mřížky), které budou imitovat dělení tabulek tak, aby okno svým vzhledem odpovídalo charakteru starší či historické stavby.**	-	7	-	7
O 05	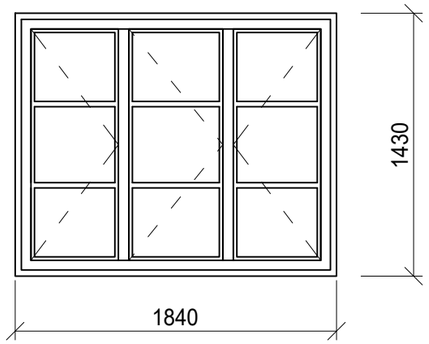	**SO02** **Okno trojkřídlé, dřevěné** **Provedení: Rám dřevěný, povrchová úprava nátěr v odstínu světlého dřeva (konkrétní RAL odstín bude upřesněn s prováděcí firmou)** **Rozměr: 1840 × 1430 mm** **Zasklení: Energeticky úsporné dvojsklo** **Tepelné parametry: Uw = 1,2 W/m²K** **Kování: celoobvodové, klika** **Doplňky: Na skla budou z vnitřní i vnější strany nalepeny dekorační příčky (tzv. nalepovací mřížky), které budou imitovat dělení tabulek tak, aby okno svým vzhledem odpovídalo charakteru starší či historické stavby.**	-	1	-	1
O 06	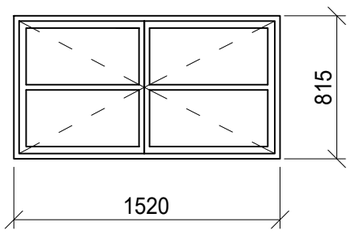	**SO02** **Okno dvoukřídlé, ocelové** **Provedení: Rám ocelový, povrchová úprava nátěr v odstínu světlého dřeva (konkrétní RAL odstín bude upřesněn s prováděcí firmou)** **Rozměr: 1520 × 815 mm** **Zasklení: Energeticky úsporné dvojsklo** **Tepelné parametry: Uw = 1,2 W/m²K** **Kování: Celoobvodové, klika** **Doplňky: Na skla budou z vnitřní i vnější strany nalepeny dekorační příčky (tzv. nalepovací mřížky), které budou imitovat dělení tabulek tak, aby okno svým vzhledem odpovídalo charakteru starší či historické stavby.**	1	-	-	1

VEŠKERÉ ROZMĚRY PRVKŮ MUSÍ BÝT PŘED VÝROBOU OVĚŘENY NA STAVBĚ. TENTO DOKUMENT NENÍ DÍLENSKOU DOKUMENTACÍ.